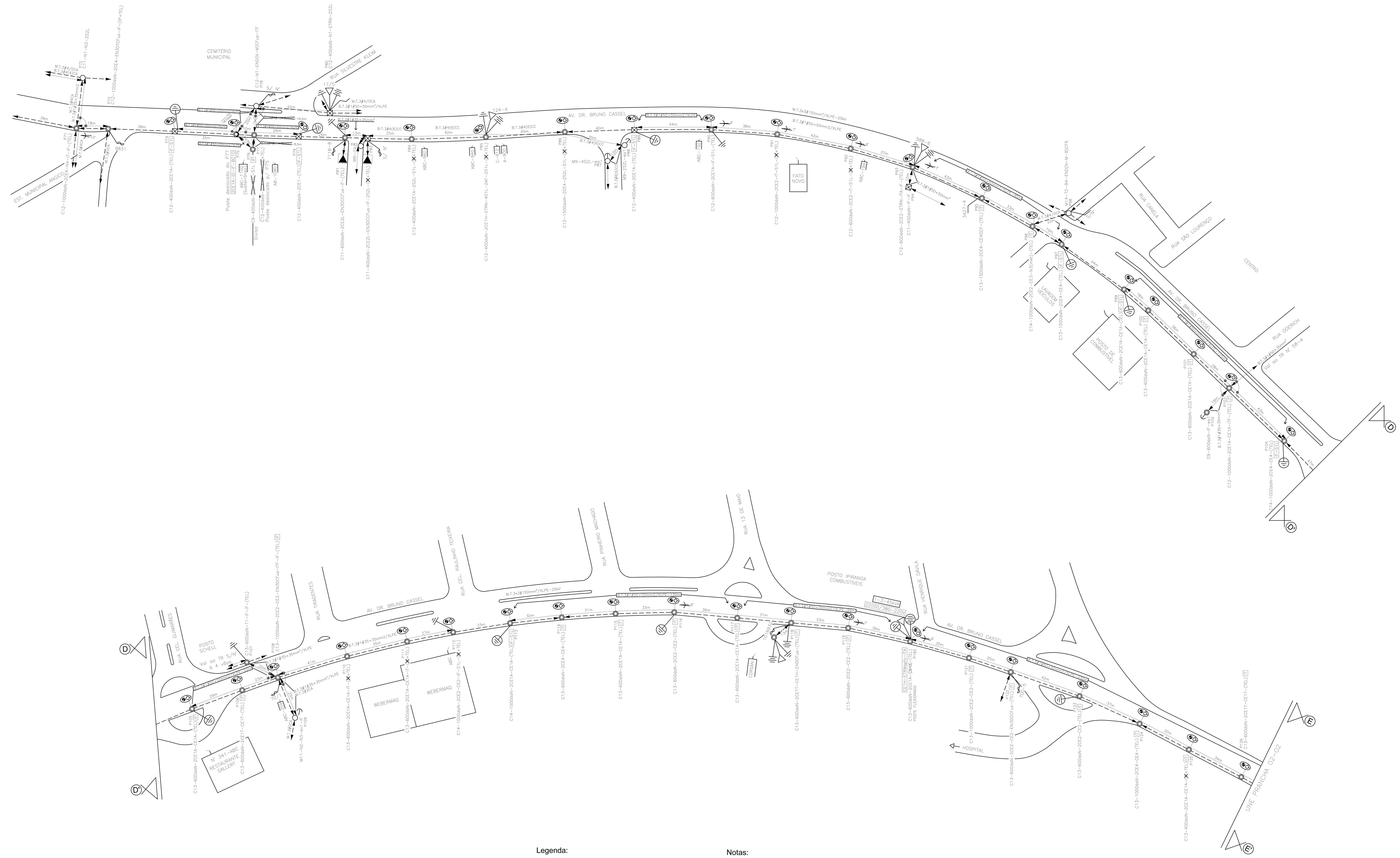

Legenda:

- Aterramento de Baixa Tensão
- Aterramento de cordoalha da rede de Média Tensão
- Luminária com equipamentos

Notas:

* Rebaixar cabos telefônicos, adequando as medidas padrões em relação a rede de baixa tensão e luminárias.

* Serão desativadas no total 30 luminárias, com lâmpadas vapor de sódio de 70 W.

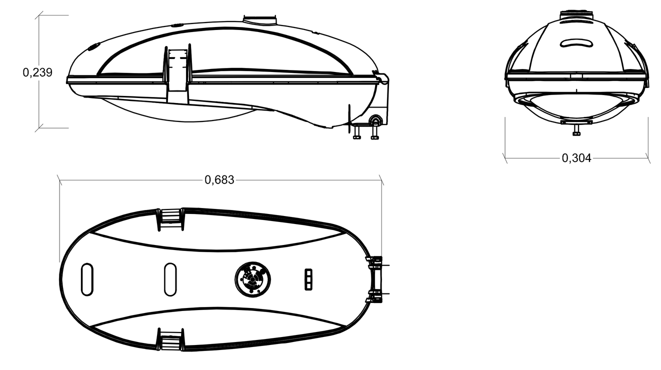

PERFIL DE ARRUAMENTO
1/100

Aplicação: Vias públicas viadutos, pontes e passarelas. Vias de acesso em condomínios residenciais e indústrias, pátios, parques, praças e estacionamentos.

Descrição técnica:
Corpo: Alumínio injetado a alta pressão com aletas para dissipação do calor.
Difusor: Vidro policurvo temperado.
Refletor: Alumínio polido quimicamente anodizado e selado.
Equipamentos auxiliares: Incorporados internamente à luminária.
Tomada para relé fotoelétrico: Opcional.
Dispositivo de fechamento: Presilhas de alumínio injetado laterais.
Acabamento: Pintura eletrostática-Cor: Munsell 6,5 (Cinza).
Grau de proteção: IP66-Grupo Óptico-IP44-Equip. Auxiliares.
Manutenção: Acesso à lâmpada e equipamentos auxiliares pela parte superior da luminária.
Fixação em ponta de braço: Diâmetro externo de 48,3mm a 60,3mm.

Braço: 4,5m/Ø 60,3mm
Lâmpada: VS/Potência 250W

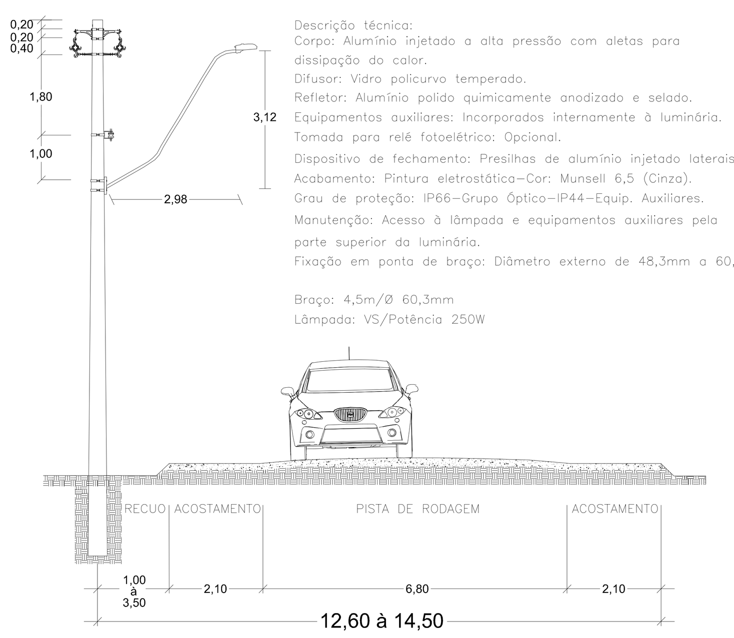

12,60 à 14,50
AVENIDA DR. BRUNO CASSEL

RGE Resultado da Análise:

➢ Projeto está em conformidade com os aspectos técnicos normativos.

Sem Verificação *"In-Loco"*

DIOGO SLOVINSCKI BOFF
Gerência Serv. Distribuição Leste
Engenheiro Líder
CREA: RS 223941

02/06/2021
Atividade: 0582630741

REV-1	CONFORME_RESSALVAS	DOUGLAS	VALDIR	08/2020
REV-0	EMISSÃO-INICIAL	DOUGLAS	VALDIR	05/2020
REVISÃO	DESCRIÇÃO TÉCNICA	DESENHO	PROJETO	DATA

mattos elétrica

Rua São Joaquim, 611-Sala 1403/Centro-São Leopoldo/RS
FONE: (51) 3783-4017 e-mail: contato@mattoseletrica.com.br

Responsável Técnico: ENG. ELETRICISTA MATHIAS DREHER, CREA N.º 103738

Projeto: ELÉTRICO

Contém: SITUAÇÃO/LOCALIZAÇÃO

Obra: ADEQUAÇÃO E EXTENSÃO DE REDE DE DISTRIBUIÇÃO PARA IMPLANTAÇÃO DE ILUMINAÇÃO PÚBLICA

Escala: INDICADA

Data: AGO/2020

Endereço: AV. DOUTOR BRUNO CASSEL

Município: SÃO SEBASTIÃO DO CAÍ - RS

Proprietário/Interessado: PREFEITURA MUNICIPAL DE SÃO SEBASTIÃO DO CAÍ, CNPJ.: 87.344.859/0001-04

Nº **E-01-02**